DH-IPC-EB5541-AS

5MP WizMindフィッシュアイネットワークカメラ

DahuaTechnologyによるDahuaWizMindは、IPC、NVR、業界をリードするPTZ、XVR、Thermalおよびソフトウェアプラットフォームを採用
深層学習アルゴリズム。 顧客の要求に焦点を合わせて、WizMindは、正確で信頼性が高く、包括的なAIソリューションを提供します。

シリーズ概要

魚眼レンズを搭載したDahuaFisheyeシリーズカメラは360°を実現できます
監視、そしてそれは空港のような様々な場面で広く適用されます、ショッピングセンター、銀行、ホテル等。

機能

スマートH.265 +およびスマートH.264 +
高度なシーン適応型レート制御アルゴリズムを備えたDahuasmart
エンコーディングテクノロジーは、H.265よりも高いエンコーディング効率を実現します
H.264は、高品質のビデオを提供し、ストレージのコストを削減します
。

ヒートマップ
Duhuaヒートマップテクノロジーは、群衆の密度を表示するために使用され、人々の出現確率。 群集の状態を別の方法で表示する
色。 一般的に、群衆の状態は、
空間と時間の次元。

エリア内
高度なステレオ画像技術とディープリーニングアルゴリズムにより、Dahua In Area No.テクノロジーは、人間のターゲットを正確に認識します。
リアルタイムで地域の人々を数えます。 人々の量のしきい値を設定することができます、
数値がしきい値よりも大きいか小さい場合、トリガーされます
リンケージ。 人数に限りのあるシーンに適用できます。

- 5MP、1 / 2.7インチCMOSイメージセンサー、低照度、高画像解像度
- 最大出力 5MP（2592×1944）@ 25/30 fps
- H.265コーデック、高圧縮レート、超低ビットレート
- ROI、SMART H.264 + / H.265 +、柔軟なコーディング、さまざまな用途に適用可能　帯域幅とストレージ環境
- 120dB WDR、3D DNR、HLC、BLC、電子透かし、に適用可能さまざまなモニタリングシーン
- インテリジェントな検出：侵入、トリップワイヤー、エリア内で数えている人
- 異常検出：モーション検出、ビデオ改ざん、シーン変更、音声検出SDカードなし、SDカードがいっぱい、SDカードエラー、ネットワークの切断、IPの競合、不正アクセス、および電圧検出
- アラーム：1イン、1アウト。 オーディオ：1イン、1アウト; 最大をサポートします。 256GマイクロSDカード、内蔵マイク
- 12V DC / PoE電源、設置が簡単
- IP67、IK10保護
- カウントする人のためのヒートマップ。 人数を調整することができます、
  エクスポート可能なヒートマップを生成する事ができます

WDR
高度なワイドダイナミックレンジ（120dB WDR）テクノロジーにより、Dahuaネットワークカメラは、強力な環境で明確な詳細を提供します
輝度コントラスト。 明るい部分と暗い部分は、高輝度環境または
バックライトシャドウあり

保護（IP67、IK10、広い電圧範囲）
IP67：カメラは、ほこりや水浸しに関する一連の厳格なテストに合格しています。 それは持っています
防塵機能があり、浸漬後もエンクロージャーは正常に動作します
1メートルの深さの水で30分間。
IK10：エンクロージャーは5kgから5回以上パンチに耐えることができます
ハンマーが40cmの高さから落下します（衝撃エネルギーは20Jです）。
広い電圧：カメラは±30%を許容します（一部の電源の場合）
入力電圧公差（広い電圧範囲）、そしてそれは広く適用されます
電圧が不安定な屋外環境。

Technical Specification

Camera

Image Sensor	1/2.7"5Megapixel progressive CMOS
Max. Resolution	2592 (H) × 1944 (V)
ROM	128 MB
RAM	512 MB
Scanning System	Progressive
Electronic Shutter Speed	Auto/Manual 1/3 s–1/100,000 s
Min. Illumination	0.006 Lux @F2.0
S/N Ratio	>56 dB
Pan/Tilt/Rotation Range	Pan: 0°–355° Tilt: 0°–55° Rotation: 0°–360°

Lens

Lens Type	Fixed-focal			
Mount Type	M12			
Focal Length	1.4 mm			
Max. Aperture	F2.0			
Field of View	Horizontal: 180° Vertical: 180° Diagonal: 180°			
Iris Type	Fixed			
Close Focus Distance	0.2 m (0.7 ft)			
DORI Distance	Detect	Observe	Recognize	Identify
	28 m (91.9 ft)	11.2 m (36.7 ft)	5.6 m (18.4 ft)	2.8 m (9.2 ft)

Smart Event

Heat Map	Yes

Professional, intelligent

IVS (Perimeter Protection)	Tripwire; intrusion
People Counting	Support people counting in area, and displaying and outputting yearly/monthly/daily reports (matching devices are needed); support people counting in 4 areas
Intelligent Search	Work together with Smart NVR to perform refine intelligent search, event extraction and merging to event videos.

Video

Video Compression	H.265; H.264; H.264H; H.264B; MJPEG (only supported by the sub stream)
Smart Codec	Smart H.265+/ Smart H.264+
Video Frame Rate	Main stream (2592 × 1944 @1–25/30 fps) sub stream (704 × 576 @1–25 fps/704 × 480 @1–30 fps) third stream (1280 × 720 @1–25/30 fps)
Stream Capability	3 streams
Resolution	5M (2592 × 1944); 3M (2048 × 1536); UXGA (1600 × 1200); 1.3M (1280 × 960); 720p (1280 × 720); D1 (704 × 576/704 × 480); VGA (640 × 480); CIF (352 × 288/352 × 240)
Bit Rate Control	CBR/VBR
Video Bit Rate	H.264: 3 kbps–8192 kbps H.265: 3 kbps–8192 kbps
Day/Night	Color/B/W
BLC	Yes
HLC	Yes
WDR	120 dB
Scene Self-adaptation	Yes
White Balance	Auto/natural/street lamp/outdoor/manual/regional custom
Gain Control	Auto/Manual
Noise Reduction	3D DNR
Motion Detection	OFF/ON (4 areas)
Region of Interest (RoI)	Yes (4 areas)
Privacy Masking	4 areas

Audio

Built-in MIC	Yes
Audio Compression	PCM; G.711a; G.711Mu; G726; AAC

Alarm

Alarm Event	No SD card; SD card full; SD card error; service life warning (supported by Dahua card); network disconnection; IP conflict; illegal access; motion detection; video tampering; tripwire; intrusion; scene changing; audio detection; voltage detection; external alarm; people counting in area; stay alarm; people counting; people No. exception detection; safety exception

Network

Network	RJ-45 (10/100 Base-T)
SDK and API	Yes
Protocol	IPv4; IPv6; HTTP; HTTPS; TCP; UDP; ARP; RTP; RTSP; RTCP; RTMP; SMTP; FTP; SFTP; DHCP; DNS; DDNS; QoS; UPnP; NTP; Multicast; ICMP; IGMP; NFS; PPPoE; 802.1x; SNMP
Interoperability	ONVIF (Profile S/Profile G/Profile T); CGI; Milestone; Genetec; P2P
User/Host	20 (Total bandwidth: 64 M)
Storage	Dahua Cloud; FTP; SFTP; Micro SD card (support max. 256 G); NAS
Browser	IE: IE8, IE9 and IE11 Chrome Firefox
Management Software	Smart PSS; DSS; DMSS
Mobile Phone	IOS; Android

Certification

Certification	CE-LVD: EN62368-1 CE-EMC: Electromagnetic Compatibility Directive 2014/30/EU FCC: 47 CFR FCC Part 15, Subpart B UL/CUL: UL60950-1 CAN/CSA C22.2 No.60950-1-07

Port

Audio Input	1 channel (RCA port)
Audio Output	1 channel (RCA port)

Alarm Input	1 channel in: 5mA 3V–5V DC
Alarm Output	1 channel out: 300mA 12V DC
Power	
Power Supply	12V DC/PoE
Power Consumption	Basic power consumption: 3.7W (12V DC); 4.7W (PoE) Max. power consumption (H.265 + intelligent function + WDR): 5.1W (12V DC); 6W (PoE)
Environment	
Operating Conditions	–30°C to +55°C (–22°F to +131°F)/Less than 95% RH
Strorage Conditions	–40°C to +60°C (–40°F to +140°F)
Protection Grade	IP67; IK10
Structure	
Casing	Metal
Dimensions	62.0 mm × Φ110.0 mm (2.44" × Φ4.3")
Net Weight	387 g (0.9 lb)
Gross Weight	502 g (1.1 lb)

Accessories

Optional

PFA136
Junction Box

PFB203W
Wall Mount

PFB220C
Celling Mount

PFA106
Mount Adapter

PFA152-E
Pole Mount

PFM321D
12V DC/1A Power Adapter

LR1002-1ET/1EC
Single-port Long Reach Ethernet over Coax Extender

PFM900-E
Integrated Mount Tester

PFM114
TLC SD Card

Ordering Information

Type	Model	Description
5MP Camera	DH-IPC-EB5541P-AS	5MP WizMind Fisheye Network CAMERA, PAL
	DH-IPC-EB5541N-AS	5MP WizMind Fisheye Network CAMERA, NTSC
Accessories (optional)	PFA136	Junction Box
	PFB203W	Wall Mount
	PFB220C	Ceiling Mount
	PFA106	Mount Adapter
	PFA152-E	Pole Mount
	PFM321D	12V DC 1A Power Adapter
	LR1002-1ET/1EC	Single-port Long Reach Ethernet over Coax Extender
	PFM900-E	Integrated Mount Tester
	PFM114	TLC SD Card

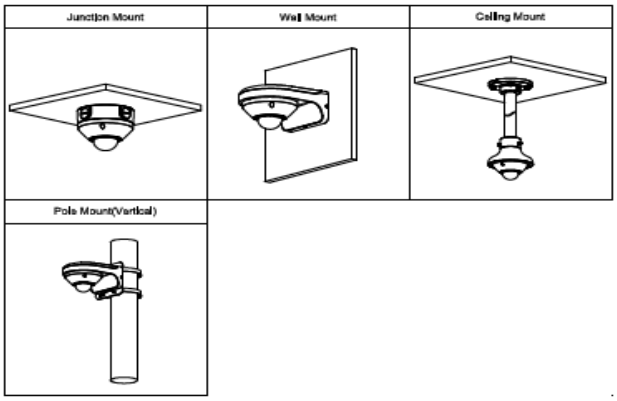
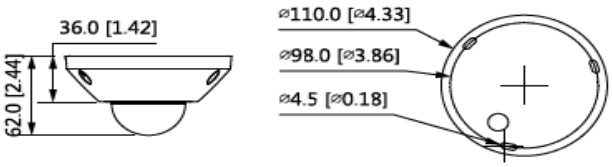
Dimensions (mm[inch])